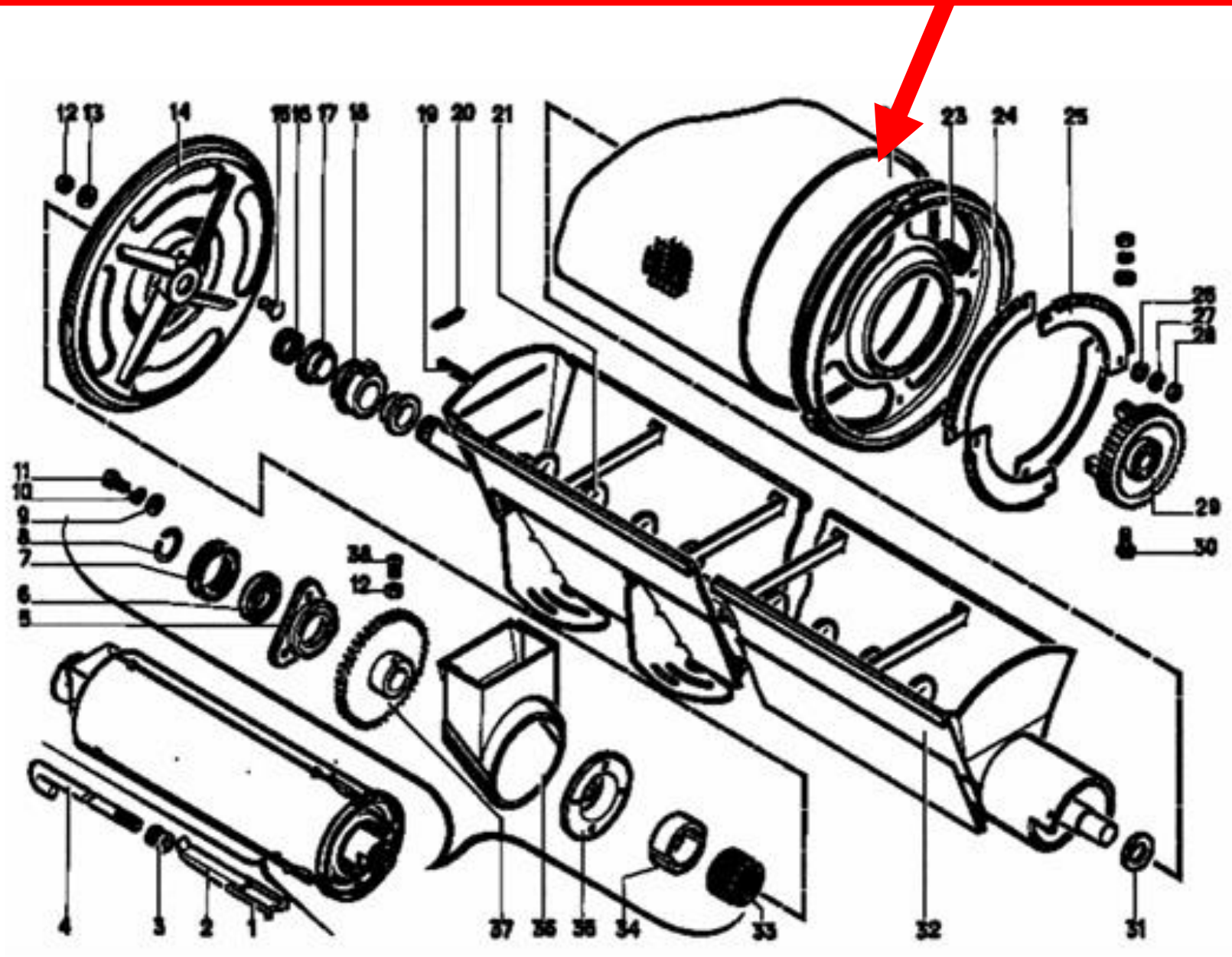ЗАВ-10.90.260-05 Цилиндр триерный